NYFFENEGGER
ARMATUREN

simibloc – la batterie de distribution la plus compacte de Suisse

Bien conçue et ergonomique, éprouvée depuis des années : grâce à l'encombrement minimum du simibloc, vous pouvez installer la batterie de distribution même dans des espaces réduits. Avec ses différents éléments d'adaptations, le simibloc peut être complété de manière individuel ou polyvalent – exclusivement chez Nyffenegger Robinetterie.

simibloc

En exlusivité chez Nyffenegger Robinetterie

Construisez votre propre batterie de distribution

Le simibloc est généralement combiné à un filtre à eau et peut être complété de manière flexible par plusieurs autres appareils et raccords. Ils sont également disponibles individuellement.

58701 simipur Master réducteur de pression intégré
58501 simipur Speedy sans réducteur de pression
Rinçage inversé manuel

58702 simipur Master Automat réducteur de pression intégré
58502 simipur Speedy Automat sans réducteur de pression
Rinçage inversé automatique

58526 Raccord Y

Pour le raccordement de plusieurs appareils dans des espaces restreints

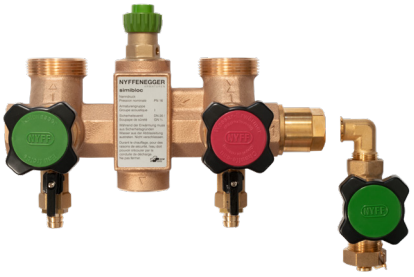

2552 simibloc distributeur avec bouchon
2554 simibloc distributeur avec robinet de remplissage

Adoucisseur d'eau Judo

L'eau douce protège les appareils et les conduites du calcaire. Cela vous épargne beaucoup de travail de nettoyage, vous assure des cheveux brillants et du linge moelleux ainsi que du thé et du café aromatiques. Différents modèles disponibles.

58527 Adapteur pour Y

Adaptateur disponible avec ou sans soupape de retenue

58524 Elément de raccordement

Pour un raccordement flexible d'appareils supplémentaires

5932-0 Vanne de by-pass

Raccordement pour adoucisseur d'eau. Différents modèles disponibles

Les deux principaux composants de votre batterie de distribution simibloc

1. Le distributeur aux avantages incomparables

- Grâce à son design compact, le distributeur simibloc est le plus court sur le marché : quatre éléments de robinetterie (robinet d'arrêt eau froide et chaude, soupape de sécurité et clapet anti-retour) dans un espace très restreint.
- Toute la robinetterie est clairement marquée, des plaquettes supplémentaires ne sont pas nécessaires.
- Grâce à une haute qualité de robinetterie - comme le guide de la tige en téflon dans le chapeau - elle est toujours opérationnelle, même après des années.
- Peu importe si la conduite d'alimentation domestique est à droite ou à gauche du simibloc, celui-ci peut être employé individuellement.

Deux sens d'écoulement possibles

2. La station d'eau domestique simipur

L'hygiène de l'eau potable est souvent médiocre en raison de la présence de saletés et de particules de rouille, des dommages sont ainsi causés aux appareils de valeur. Grâce à la station d'eau domestique simipur Master, vous disposez du réducteur de pression et du filtre fin dans un même appareil de manière compacte. Le choix d'un filtre à rinçage à contre-courant automatique garantit un entretien optimal. Pour les systèmes existants qui disposent déjà d'un réducteur de pression, nous proposons le filtre fin simipur Speedy.

Composants:

Tous les composants sont disponibles individuellement comme pièces de rechange

2990403 Cartouche du réducteur de pression

Déjà intégré dans le simipur Master

2990412 Unité de nettoyage

Nettoie l'élément filtrant lors du contre-lavage et améliore la qualité du nettoyage

2170561 Raccordement d'eau de rinçage

Avec évacuation libre intégrée selon DIN EN 1717

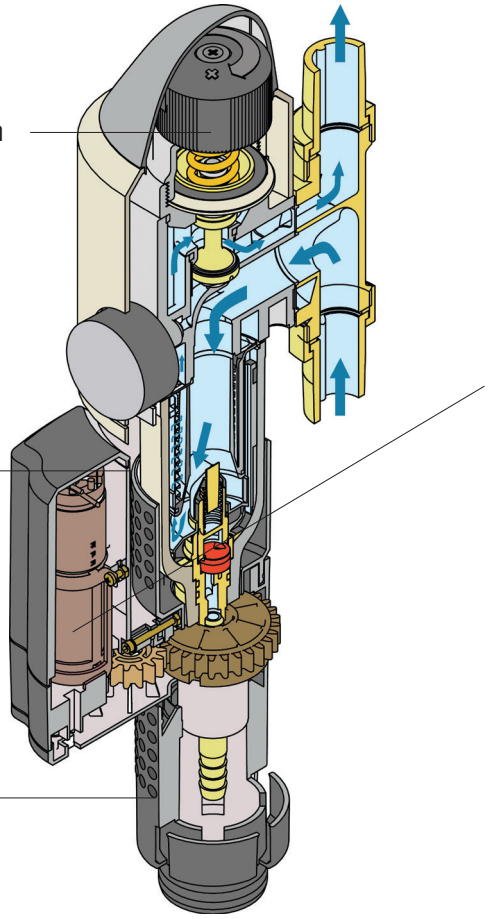

Compléments:

disponibles en option

58520 simipur Automat

Pour tous ceux qui ne veulent pas penser constamment au rinçage du filtre, ce set automatique pour le remplacement des types de filtre manuels s'en charge de manière autonome

58522 simipur Eco-Safe

Les dégâts d'eau dans une maison sont coûteux. La protection antifuite simipur surveille l'alimentation en eau de manière entièrement électronique et bloque l'écoulement de l'eau en cas de perte

simibloc

En exlusivité chez Nyffenegger Robinetterie

05/2021

Différentes conceptions possibles

La batterie de distribution simibloc est disponible en plusieurs versions. Pour obtenir des informations détaillées et des dessins techniques, visitez notre site web www.nyff.ch ou contactez nos conseillers de vente.

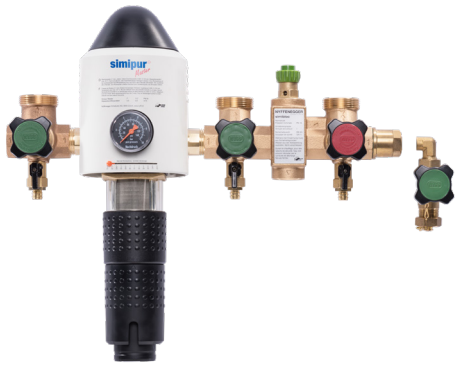

26461 simibloc Master manuel

– avec bouchon
– Dimensions: 1“
1¼“

26481 simibloc Master manuel

– avec robinet de remplissage
– Dimensions: 1“ NPK / Suissetec 628.315
1¼“ NPK / Suissetec 628.316

26462 simibloc Master Automat

– avec bouchon
– Dimensions: 1“
1¼“

26482 simibloc Master Automat

– avec robinet de remplissage
– Dimensions: 1“
1¼“

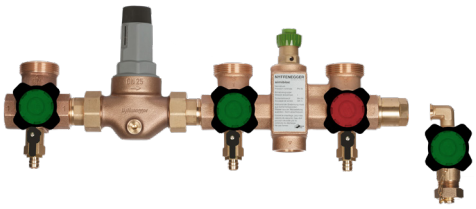

2581 simibloc avec réducteur de pression

– avec bouchon
– Dimensions: 1“ NPK / Suissetec 628.435
1¼“ NPK / Suissetec 628.436

2582 simibloc avec réducteur de pression

– avec robinet de remplissage
– Dimensions: 1“ NPK / Suissetec 628.475
1¼“ NPK / Suissetec 628.476

26484 simibloc Master Automat, élément de raccordement

– avec robinet de remplissage
– Dimensions: 1“
1¼“

26483 simibloc Master manuel, élément de raccordement

– avec robinet de remplissage
– Dimensions: 1“ NPK / Suissetec 628.445
1¼“ NPK / Suissetec 628.446

Nyffenegger Armaturen AG · Leutschenbachstrasse 38 · 8050 Zürich
Telefon 044 308 45 85 · Fax 044 308 45 55 · shop.bestellung@nyff.ch · www.nyff.ch

NYFFENEGGER
ARMATUREN